Electrovanne double
Dimension nominale
DN 40 - DN 125

hilbrand
SYSTEMTECHNIK AG
Eichlistrasse 17 . CH-5506 Mägenwil
Tel.: +41 (0)62 896 70 00 . Fax (0)62 896 70 10

DUNGS®

DMV-D/11
DMV-DLE/11

7.31

Technique
La double électrovanne DUNGS DMV intègre deux électrovannes dans un même bloc compact :

- vannes d'arrêt automatiques selon DIN EN 161, classe A, groupe 2
- deux vannes A dans un même corps
- type de vanne à double clapet
- grands débits
- pression de service max. jusqu'à 0,5 bar
- fermeture rapide
- ouverture rapide (DMV-D/11) ou ouverture lente (DMV-DLE/11) avec course rapide réglable pour le débit de gaz d'allumage
- débit principal réglable
- bobine à courant continu
- possibilité de monter un contact de fin de course
- encombrement et poids réduits

Application
Les électrovannes doubles sont utilisées là où l'on employait avant deux électrovannes simples. En association avec les régulateurs de pression de gaz et les composants auxiliaires DUNGS, de nouvelles solutions techniques pour la régulation du gaz sont proposées.
Conviennent aux gaz des familles 1, 2 et 3 ainsi qu'à d'autres fluides neutres en phase gazeuse.

Homologations
Certificat d'essai de type CE conformément à la directive CE sur les appareils à gaz:
DMV-…5040-5125/11 CE-0085 AN 2801
Certificat d'essai de type CE conformément à la directive CE relative aux équipement sous pression:
DMV-…5040-5125/11 CE0036
Homologations dans d'autres grands pays consommateurs de gaz.

Printed in Germany • Rösler Druck • Edition 06.04 • Nr. 223 909

DMV-D/11	Deux électrovannes une allure normalement fermées, ouverture et fermeture rapides. Possibilité de limitation manuelle du débit de gaz, par le réglage du débit principal (D) sur vanne 1 (V1).
DMV-DLE/11	Deux électrovannes une allure normalement fermées, ouverture lente (L), fermeture rapide. Réglage du temps d'ouverture (E) avec plage de course rapide sur la vanne 2 (V2). Possibilité de limitation manuelle du débit de gaz, par le réglage du débit principal (D) sur vanne 1 (V1).

Caractéristiques techniques

Diamètre nominal Brides	DN 40 50 65 80 100 125 brides de raccordement DIN 2501 partie 1, s'adaptant aux brides à collerette à souder DIN 2633 (PN 16) DN 40 - DN 125, ISO 7005-1 (PN 16), ISO 7005-2 (PN 16) dimension face-à-face selon DIN 3202 partie 1, série F1 pour DN 65 - DN 125
Pression de service max.	500 mbar (50kPa)
Pression nominale	PN 1
Electrovanne V1	vanne d'arrêt automatique selon EN 161 : classe A, groupe 2
Electrovanne V2	vanne d'arrêt automatique selon EN 161 : classe A, groupe 2
Temps de fermeture	< 1 s
Temps d'ouverture	DMV-D.../11 : < 1 s DMV-DLE.../11 : env. 20 s à température ambiante + 20°C et sans course rapide
Course rapide	réglable jusqu'à 70% env. de la course totale
Débit principal	réglable
Matériaux des composants en contact avec le gaz	corps de vanne: aluminium, acier, alliages non-cuivreux joints d'étanchéité sur siège de vanne : base NBR convient aux gaz selon G260/I
Température ambiante	-15°C à +60°C
Position de montage	bobine verticale et toutes les positions jusqu'à l'horizontale
Filtration	tamis intégré. Pour la protection de l'ensemble de la rampe, nous recommandons l'installation d'un filtre à gaz en amont, voir fiche technique 2.03
Prise de mesure	G 1/4 DIN ISO 228 au centre avant V1 et après V2 G 1/8 DIN ISO 228 des deux côté avant V1, entre V1 et V2, après V2
Prise de gaz d'allumage	possibilité de monter une bride de gaz d'allumage G 3/4, DIN ISO 228, des deux côtés entre V1 et V2
Tension/fréquence	~ (AC) 50 - 60 Hz 220V - 240V - 15 % + 10 %, autres tensions sur demande. tensions recommandées : ~ (AC) 110V - 120V, = (DC) 48V, =(DC) 24V - 28V

Puissance / courant absorbé sous ~ (AC) 240 V, + 20°C

Modèle	Puissance approx. [VA]	Courant d'utilisation approx. [A]
DMV-D(LE) 5040/11	90	0,37
DMV-D(LE) 5050/11	90	0,37
DMV-D(LE) 5065/11	110	0,37
DMV-D(LE) 5080/11	110	0,37
DMV-D(LE) 5100/11	135	0,37
DMV-D(LE) 5125/11	200	0,37

Protection /Durée de mise en circuit	IP 54 / régime permanent 100 % ED
Branchement électrique	raccordement par connecteur DIN EN 175301-803, passe-câble PG 11 sur demande
Antiparasitage	niveau de perturbation N
Contact de fin de course	possibilité de monter un contact type K01/1 (testé selon DIN) sur V1 et V2

Cotes d'encombrement pour DMV-D/11 und DMV-DLE/11

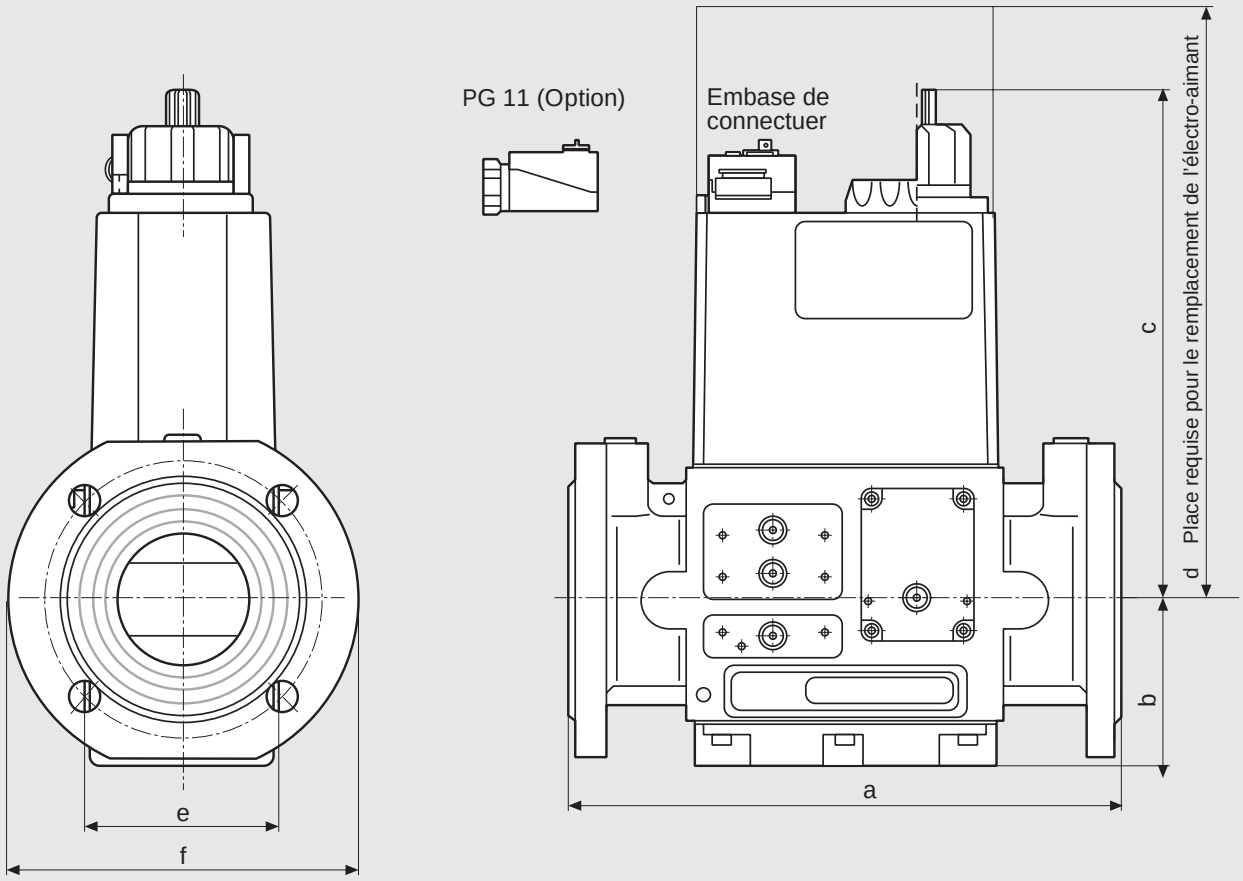

Modèle		N° de commande (PG11)	$p_{max.}$ [bar]	Raccord DN	Cotes en [mm] a	b	c	d	e	f	Bobine n°	Enclenche-ments/h[1]	Poids [kg]
DMV-D	**5040/11**	224 380	**0,5**	DN 40	240	62,5	192	330	100	150	1211	1000	7,8
DMV-D	**5050/11**	224 381	**0,5**	DN 50	240	73	192	330	100	165	1212	1000	8,3
DMV-D	**5065/11**	224 382	**0,5**	DN 65	290	87	251	450	102	185	1411	1000	14,6
DMV-D	**5080/11**	224 383	**0,5**	DN 80	310	104	293	510	129	200	1511	1000	23,6
DMV-D	**5100/11**	224 384	**0,5**	DN 100	350	119	331	600	143	220	1611	1000	30,6
DMV-D	**5125/11**	224 385	**0,5**	DN 125	400	142	412	750	161	255	1711	1000	50,6
DMV-DLE	**5040/11**	224 923	**0,5**	DN 40	240	62,5	220	330	100	150	1211	100	7,9
DMV-DLE	**5050/11**	224 924	**0,5**	DN 50	240	73	220	330	100	165	1212	100	8,4
DMV-DLE	**5065/11**	224 925	**0,5**	DN 65	290	87	269	450	102	185	1411	100	14,8
DMV-DLE	**5080/11**	224 926	**0,5**	DN 80	310	104	312	510	129	200	1511	100	24,1
DMV-DLE	**5100/11**	226 111	**0,5**	DN 100	350	119	382	600	143	220	1611	100	31,1
DMV-DLE	**5125/11**	226 107	**0,5**	DN 125	400	142	462	750	161	255	1711	100	51,1

[1] Fréquence d'enclenchement sur DMV-DLE50.../11 également fonction de réglage du temps d'ouverture

⚠ Attention: les brides, raccordement par connecteur et accessoires de système doivent toujours être commandés séparément !

Variantes d'équipement Electrovanne double DMV.../11 Fonctionnement une allure	DMV 5040/11 - DMV 5125/11
DMV-D	◆
DMV-DLE	◆
Tamis	◆
Pressostat gaz à monter :	
sur bride	--
après le tamis	◆
après la vanne 2	◆
Vanne V1, siège double	◆
Vanne V2, siège double	◆
Vannes à ouverture séparée	◆
Raccordement G 3/4 pour l'allumage	◆

◆ = standard
(◆) = sur demande
-- = impossible

Système modulaire électrovanne double

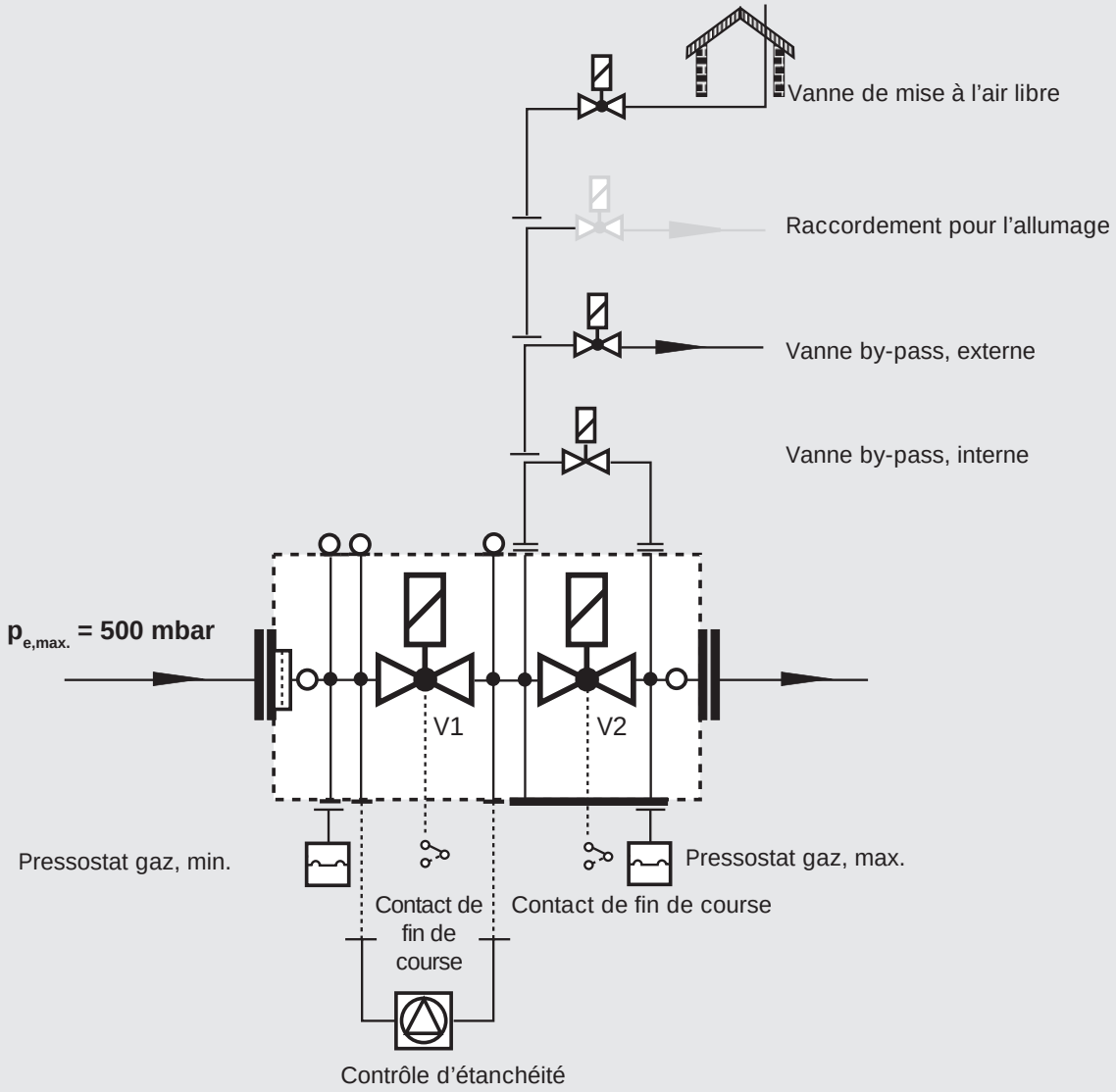

Accessoires
L'électrovanne double est préparée pour que les accessoires de système et appareils auxiliaires **DUNGS** puissent y être directement raccordés.

Information sur les accessoires

Contrôle d'étanchéité VPS 504
Fiche technique 8.10

Limiteurs de pression ÜB, NB...A2 pour les blocs vannes
Fiche technique 5.08

Pressostat compact pour appareils à fonctions multiples GW…A5
Fiche technique 5.02

Vanne by-pass BMV pour les blocs vannes
Fiche technique 6.25

Contact de fin de course K01/1 pour le contrôle de la position fermée des vannes
Fiche technique 12.01

⚠ L'installation d'un accessoire peut exclure l'utilisation d'un autre appareil !

Electrovanne double
Courbe de débit
Diamètre nominal
DN 40 - DN 125

DMV-D/11
DMV-DLE/11

DUNGS®

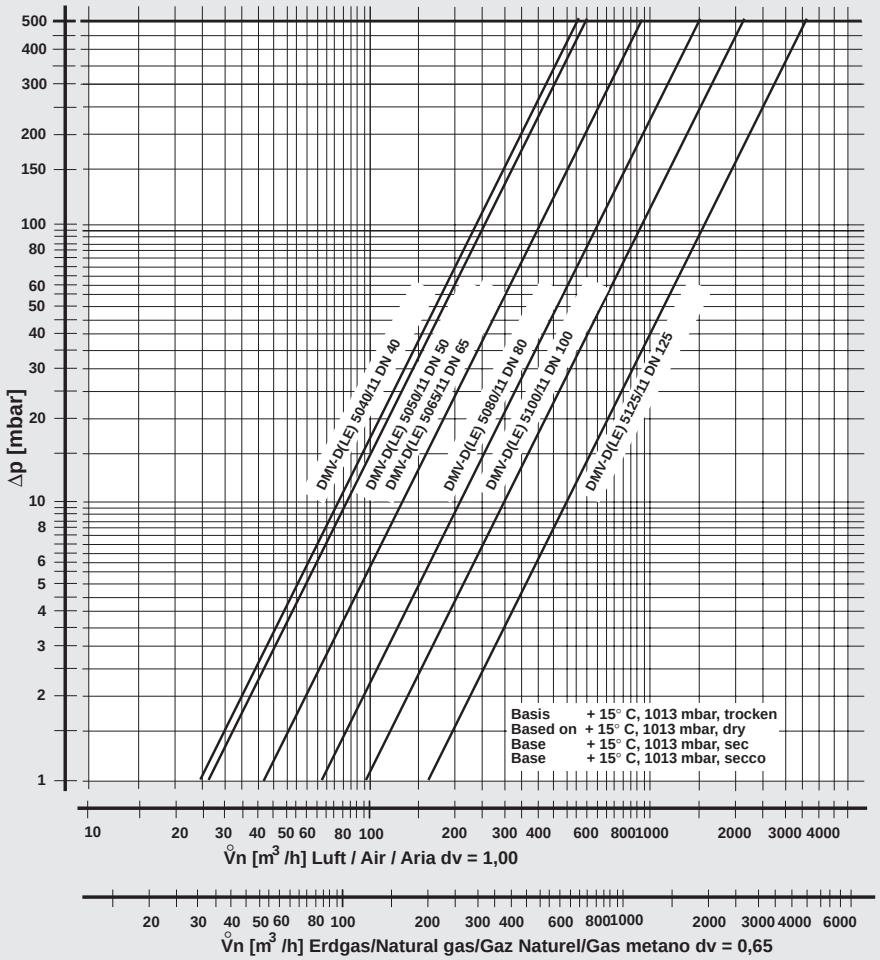

$$f = \sqrt{\frac{\text{Dichte Luft / Spec. weight air / poids spécifique de l'air / peso specifico aria}}{\text{Dichte des verwendeten Gases / Spec. weight of gas used / poids spécifique du gaz utilisé / peso specifico del gas utilizzato}}}$$

Type de gaz	Densité [kg/m³]	dv	f
Gaz naturel	0.81	0.65	1.24
Gaz de ville	0.58	0.47	1.46
GPL	2.08	1.67	0.77
Air	1.24	1.00	1.00

$$\mathring{V}_{\text{verwendetes Gas/gas used/ gaz utilisé/gas utilizzato}} = \mathring{V}_{\text{Luft/air/air/aria}} \times f$$

Sous réserve de toute modification constituant un progrès technique.

Karl Dungs S.A.
Parc aux Vignes
5, Allée des Vendanges
F-77183 Croissy Beaubourg
Téléphone +33 (0)1-64 11 09 00
Téléfax +33 (0)1-64 11 09 01
e-mail info.f@dungs.com

Karl Dungs GmbH & Co. KG
Siemensstraße 6-10
D-73660 Urbach, Germany
Téléphone +49 (0)7181-804-0
Téléfax +49 (0)7181-804-166
e-mail info@dungs.com
Internet www.dungs.com